REPUBLIKA HRVATSKA
GRAD ZAGREB
GRADSKI URED ZA KATASTAR I
GEODETSKE POSLOVE

KLASA: 935-06/17-01/1294
URBROJ: 251-15-03-17-2
ZAGREB, 10.02.2017.

K.o. MARKUŠEVEC
k.č.br.: 11227

IZVOD IZ KATASTARSKOG PLANA

Mjerilo 1:1000
Izvorno mjerilo 1:1000

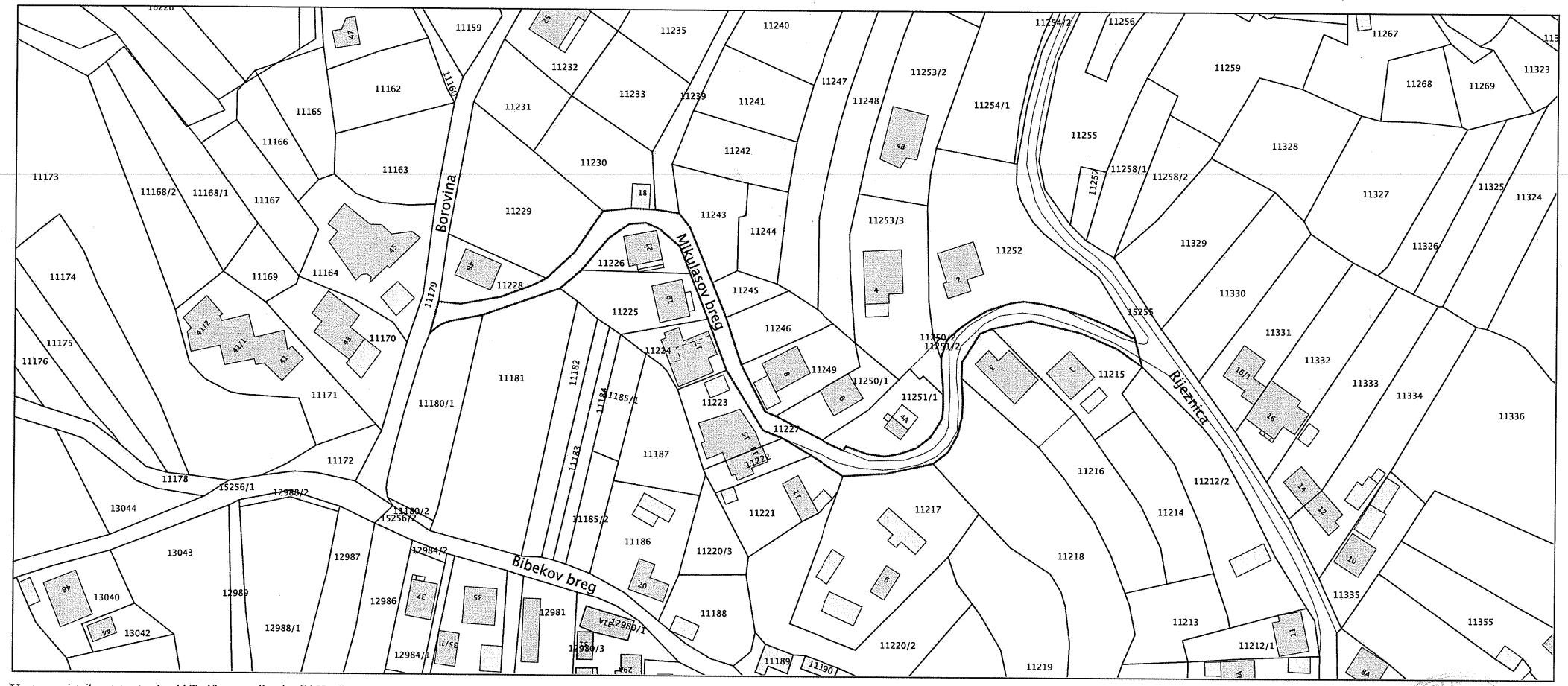

Upravna pristojba prema tar. br. 44 Tarife upravnih pristojbi Uredbe o Tarifi upravnih pristojbi (»Narodne novine«, br. 8/17) u iznosu od 15,00 kuna naplaćena je u državnim biljezima. Upravna pristojba po tar. br. 1 ne naplaćuje se.

Službena osoba: Ksenija Došlić
Stručni referent za digitalnu obradu podataka

TOČKE ISKOLČENJA		
točka	x	y
0	461700.58	5081634.67
1	461701.793	5081633.08
2	461699.918	5081631.185
3	461697.588	5081631.204
4	461683.338	5081637.098
5	461674.702	5081638.85
6	461662.195	5081636.525
7	461651.487	5081629.695
8	461651.023	5081628.802
9	461651.259	5081623.457
10	461651.821	5081610.727
11	461650.065	5081605.76
12	461632.355	5081597.301
13	461628.367	5081597.613
14	461605.101	5081609.197
15	461603.495	5081610.429
16	461599.009	5081618.035
17	461597.165	5081623.233
18	461594.446	5081630.898
19	461590.792	5081637.095
20	461587.897	5081645.256
21	461587.105	5081650.538
22	461585.874	5081654.007
23	461584.36	5081655.31
24	461578.323	5081660.491
25	461564.139	5081659.412
26	461550.865	5081643.951
27	461524.292	5081634.619
28	461521.194	5081635.202

ARHINGTRADE doo
Gajeva 47, Zagreb
arhingtrade@zg.t-com.hr
t.4922 344 4922 345 f.4922 332

GLAVNI PROJEKTANT
HRVATSKA KOMORA INŽENJERA GRAĐEVINARSTVA
Mate Žagar
dipl.ing.građ.
Ovlašteni inženjer građevinarstva
MATE Ž[redacted] dipl.ing.građ.
G 508

PROJEKTANT
HRVATSKA KOMORA INŽENJERA GRAĐEVINARSTVA
Mate Žagar
dipl.ing.građ.
Ovlašteni inženjer građevinarstva
MATE Ž[redacted] dipl.ing.građ.
G 508

SURADNICI
IVAN MAJIĆ mag.ing.aedif.
RENATA MARIĆ mag.ing.aedif.

GRAĐEVINA
IZGRADNJA VODOOPSKRBNOG CJEVOVODA U ULICI MIKULASOV BREG

INVESTITOR
GRAD ZAGREB
Trg Stjepana Radića 1
ZAGREB

SADRŽAJ
SITUACIJA NA ORTOFOTO KARTI

RAZINA	STRUKOVNA_ODREDNICA			
GLAVNI PROJEKT	VODOOPSKRBNI CJEVOVOD			
T.D.	MAPA	DATUM	MJERILO	LIST
97/16		10/2016	1:500	2

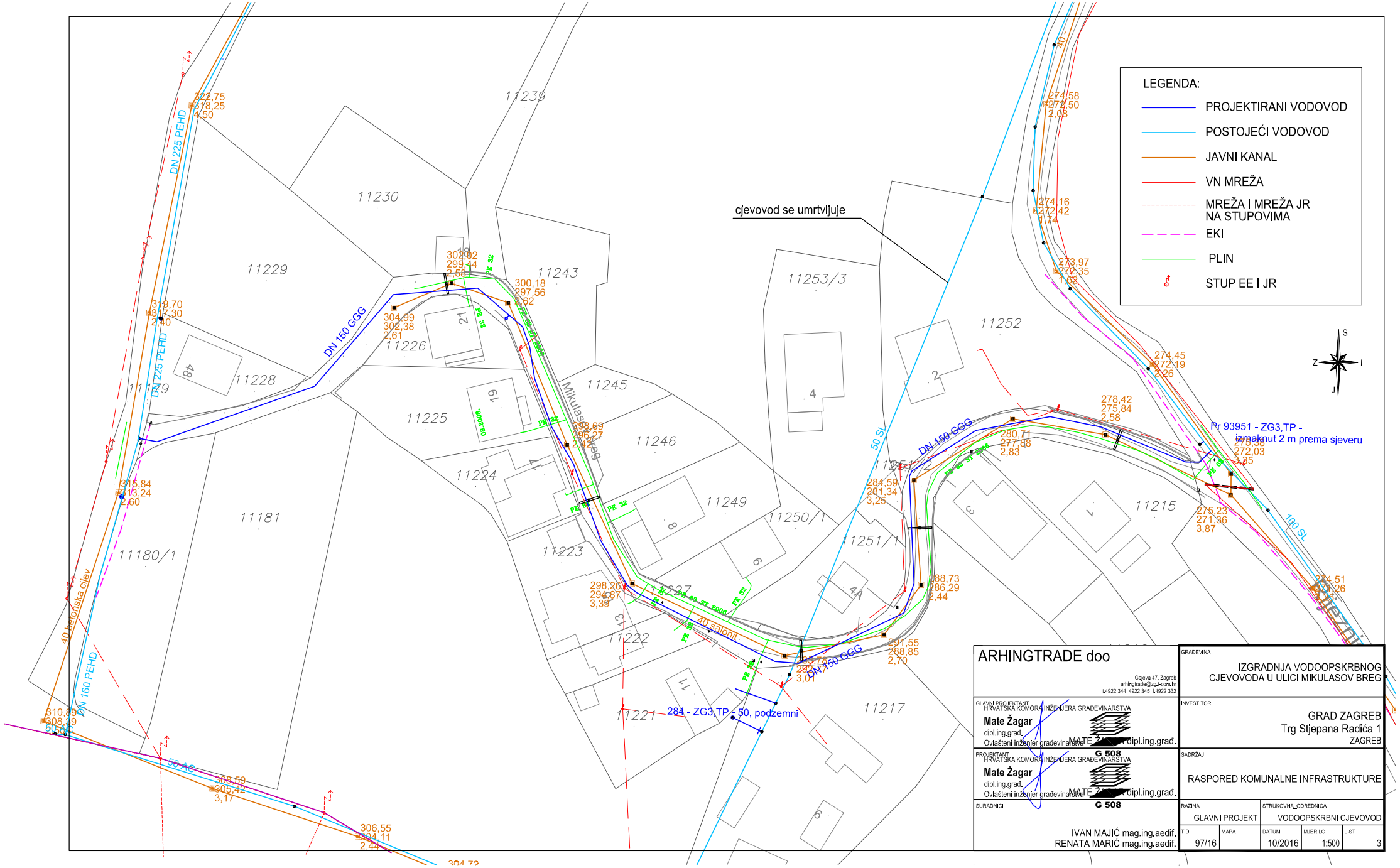

ARHINGTRADE doo

Gajeva 47, Zagreb
arhingtrade@zg.t-com.hr
t.4922 344 4922 345 f.4922 332

GLAVNI PROJEKTANT
HRVATSKA KOMORA INŽENJERA GRAĐEVINARSTVA
Mate Žagar
dipl.ing.građ.
Ovlašteni inženjer građevinarstva
MATE Ž[redacted] dipl.ing.građ.
G 508

PROJEKTANT
HRVATSKA KOMORA INŽENJERA GRAĐEVINARSTVA
Mate Žagar
dipl.ing.građ.
Ovlašteni inženjer građevinarstva
MATE Ž[redacted] dipl.ing.građ.
G 508

SURADNICI
IVAN MAJIĆ mag.ing.aedif.
RENATA MARIĆ mag.ing.aedif.

GRAĐEVINA
IZGRADNJA VODOOPSKRBNOG CJEVOVODA U ULICI MIKULASOV BREG

INVESTITOR
GRAD ZAGREB
Trg Stjepana Radića 1
ZAGREB

SADRŽAJ
RASPORED KOMUNALNE INFRASTRUKTURE

RAZINA	STRUKOVNA_ODREDNICA			
GLAVNI PROJEKT	VODOOPSKRBNI CJEVOVOD			
T.D.	MAPA	DATUM	MJERILO	LIST
97/16		10/2016	1:500	3

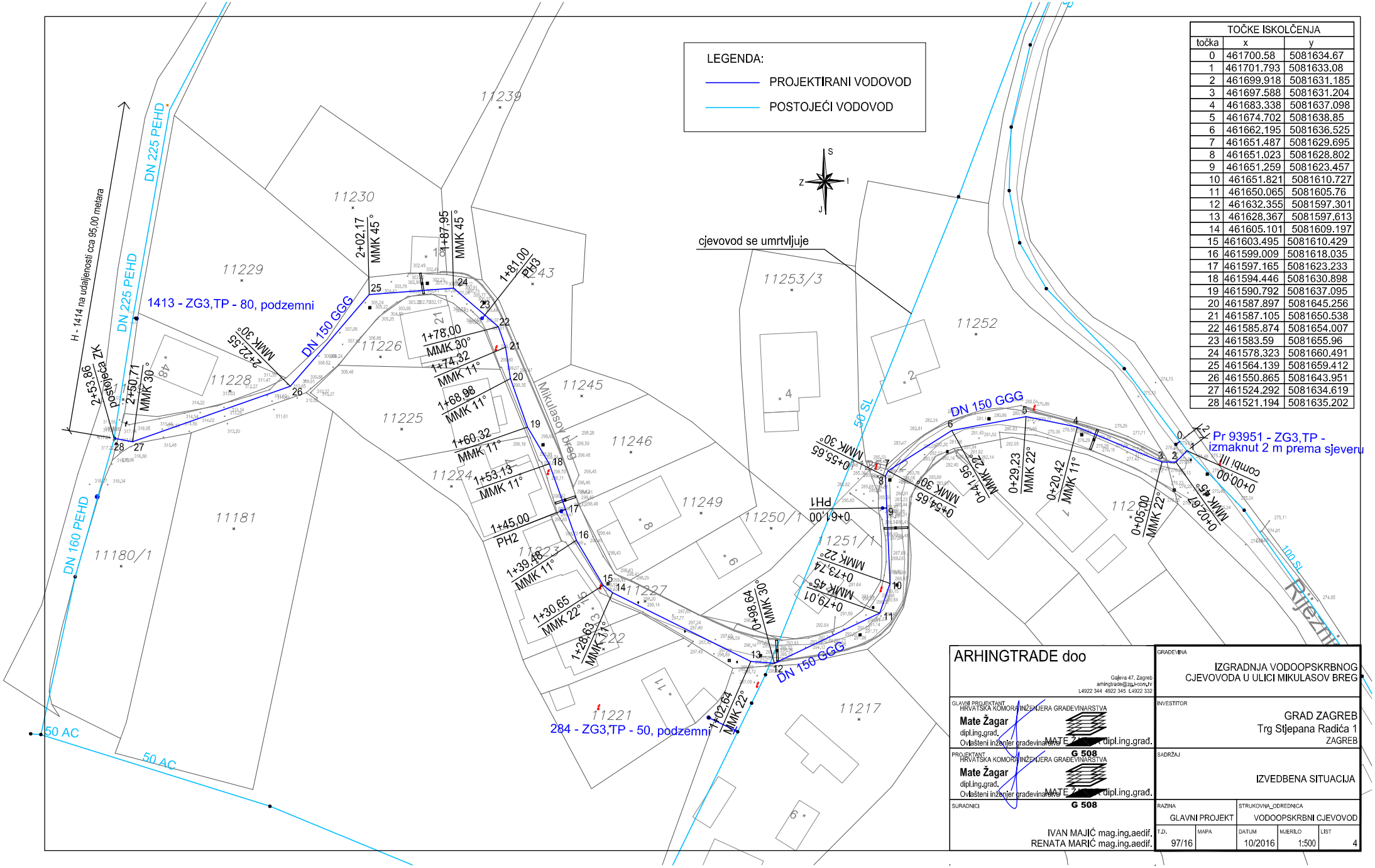

TOČKE ISKOLČENJA		
točka	x	y
0	461700.58	5081634.67
1	461701.793	5081633.08
2	461699.918	5081631.185
3	461697.588	5081631.204
4	461683.338	5081637.098
5	461674.702	5081638.85
6	461662.195	5081636.525
7	461651.487	5081629.695
8	461651.023	5081628.802
9	461651.259	5081623.457
10	461651.821	5081610.727
11	461650.065	5081605.76
12	461632.355	5081597.301
13	461628.367	5081597.613
14	461605.101	5081609.197
15	461603.495	5081610.429
16	461599.009	5081618.035
17	461597.165	5081623.233
18	461594.446	5081630.898
19	461590.792	5081637.095
20	461587.897	5081645.256
21	461587.105	5081650.538
22	461585.874	5081654.007
23	461583.59	5081655.96
24	461578.323	5081660.491
25	461564.139	5081659.412
26	461550.865	5081643.951
27	461524.292	5081634.619
28	461521.194	5081635.202

ARHINGTRADE doo
Gajeva 47, Zagreb
arhingtrade@zg.t-com.hr
t.4922 344 4922 345 f.4922 332

GLAVNI PROJEKTANT
HRVATSKA KOMORA INŽENJERA GRAĐEVINARSTVA
Mate Žagar
dipl.ing.građ.
Ovlašteni inženjer građevinarstva
MATE Ž[redacted] dipl.ing.građ.
G 508

PROJEKTANT
HRVATSKA KOMORA INŽENJERA GRAĐEVINARSTVA
Mate Žagar
dipl.ing.građ.
Ovlašteni inženjer građevinarstva
MATE Ž[redacted] dipl.ing.građ.
G 508

SURADNICI
IVAN MAJIĆ mag.ing.aedif.
RENATA MARIĆ mag.ing.aedif.

GRAĐEVINA
IZGRADNJA VODOOPSKRBNOG CJEVOVODA U ULICI MIKULASOV BREG

INVESTITOR
GRAD ZAGREB
Trg Stjepana Radića 1
ZAGREB

SADRŽAJ
IZVEDBENA SITUACIJA

RAZINA	STRUKOVNA_ODREDNICA			
GLAVNI PROJEKT	VODOOPSKRBNI CJEVOVOD			
T.D.	MAPA	DATUM	MJERILO	LIST
97/16		10/2016	1:500	4

4.1. POPIS VLASNIKA ČESTICE

k.č.br.	Oznaka zemljišta	Vlasnik zemljišta	Udio vlasništva
11179	Ulica Rijeznica	Javno Dobro putovi	1/1
11227	Ulica Rijeznica	Javno Dobro putovi	1/1
15255	Ulica Rijeznica	Javno Dobro putovi	1/1

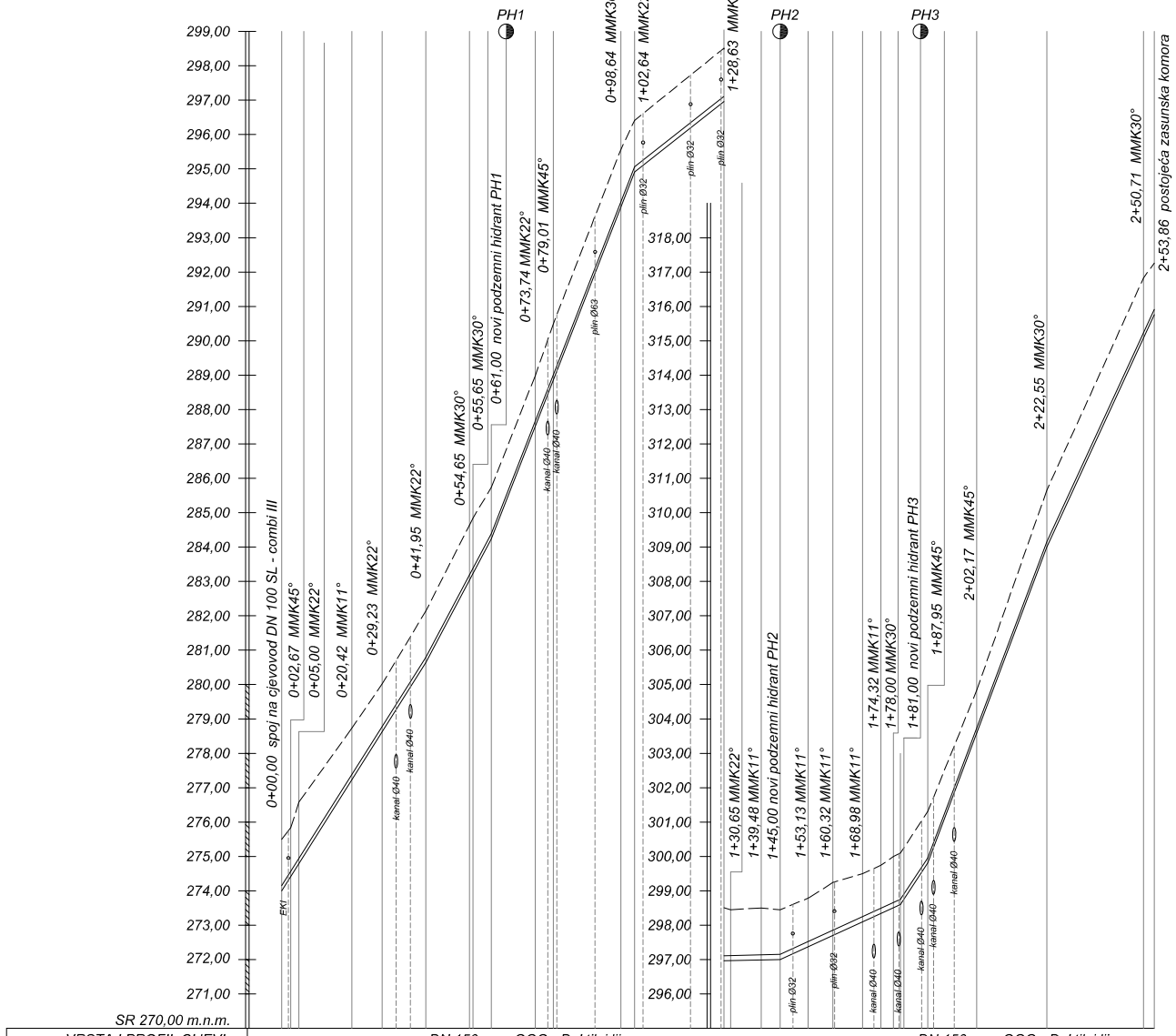

VRSTA I PROFIL CIJEVI	DN 150 mm GGG - Duktilni lijev																												
BROJ TOČKE NA TERENU	1	2	3	4	5	6	7	8	9	10	11	12	13	14	15	16	17	18	19	20	21	22	23	24	25	26	27	28	
KOTA TERENA	275,50	275,84	276,58	278,73	280,02	282,14	284,64	284,64	285,74	288,98	290,49	295,56	296,41	298,51	298,45	298,50	298,45	298,80	299,24	299,50	299,74	300,00	300,10	300,25	301,31	304,83	310,65	316,83	317,26
KOTE NIVELETE CJEVOVODA	274,00	274,41	274,78	277,23	278,63	280,64	283,04	283,23	284,24	287,51	288,86	293,89	294,91	296,96	296,96	296,99	297,00	297,37	297,70	298,09	298,34	298,54	298,65	298,75	299,81	303,59	309,00	315,08	315,76
KOTE DNA ROVA	273,90	274,31	274,68	277,13	278,53	280,54	282,94	283,13	284,14	287,41	288,76	293,79	294,81	296,86	296,86	296,89	296,90	297,27	297,60	297,99	298,24	298,44	298,55	298,65	299,71	303,49	308,90	314,98	315,66
NAGIB NIVELETE CJEVOVODA		0,1583 / 41,95 m'					0,1890 / 19,05 m'			0,2562 / 41,64 m'			0,0790 / 25,99 m'		0,0026 / 16,37 m'			0,0456 / 35,00 m'				0,1522 / 7,95 m'			0,2658 / 34,60 m'		0,2157 / 31,31 m'		
DUBINE ISKOPA	1,60	1,53	1,89	1,59	1,49	1,60	1,70	1,71	1,60	1,58	1,74	1,78	1,60	1,65	1,58	1,61	1,54	1,51	1,64	1,50	1,49	1,53	1,60	1,60	1,34		1,74	1,85	1,60
RAZMAK TOČAKA		2,67	2,33	15,42	8,81	12,72	12,70	1,00	5,35	12,74	5,89	19,01	4,00	25,99	2,02	8,83	5,52	8,13	7,19	8,66	5,34	3,69	2,00	7,00	6,95	14,22	20,38	28,16	3,15
STACIONAŽA	00,00	02,67	05,00	20,42	29,23	41,95	54,65	55,65	61,00	73,74	79,01	98,64	102,64	128,63	130,65	139,48	145,00	153,13	160,32	168,98	174,32	178,00	180,00	187,00	193,95	202,17	222,55	250,71	253,86

0 1 2

ARHINGTRADE doo

Gajeva 47, Zagreb
arhingtrade@sp.t-com.hr
t.4922 344 4922 345 f.4922 332

GLAVNI PROJEKTANT
HRVATSKA KOMORA INŽENJERA GRAĐEVINARSTVA
Mate Žagar
dipl.ing.građ.
Ovlašteni inženjer građevinarstva
MATE ŽAGAR dipl.ing.građ.
G 508

PROJEKTANT
HRVATSKA KOMORA INŽENJERA GRAĐEVINARSTVA
Mate Žagar
dipl.ing.građ.
Ovlašteni inženjer građevinarstva
MATE ŽAGAR dipl.ing.građ.
G 508

SURADNICI
IVAN MAJIĆ mag.ing.aedif.
RENATA MARIĆ mag.ing.aedif.

GRAĐEVINA
IZGRADNJA VODOOPSKRBNOG CJEVOVODA U ULICI MIKULASOV BREG

INVESTITOR
GRAD ZAGREB
Trg Stjepana Radića 1
ZAGREB

SADRŽAJ
UZDUŽNI PROFIL

FAZA	VRSTA			
GLAVNI PROJEKT	VODOOPSKRBNI CJEVOVOD			
T.D.	MAPA	DATUM	MJERILO	LIST
97/16		10/2016	1:1000/100	5

MONTAŽNI PLAN POSTOJEĆE ZASUNSKE KOMORE

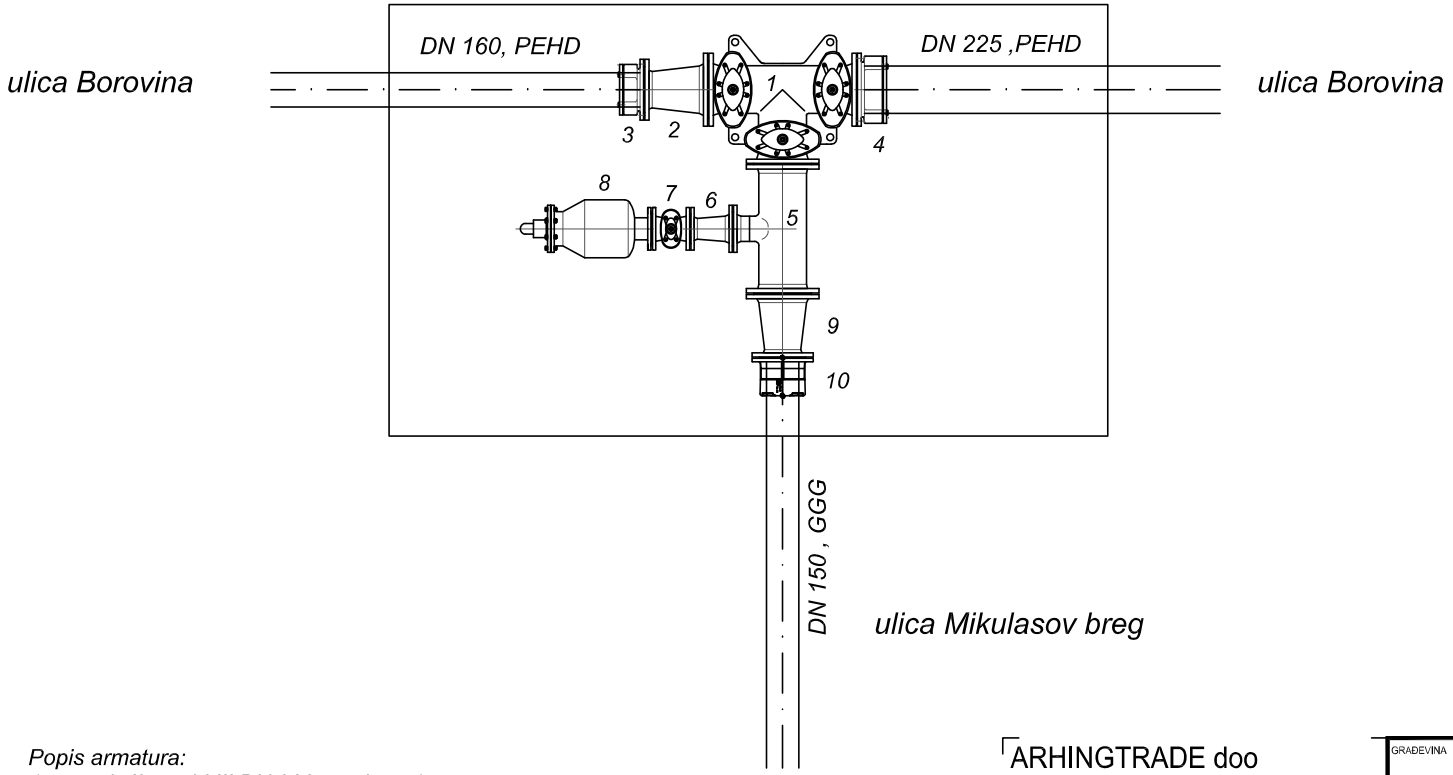

Popis armatura:

1. *postojeći combi III DN 200mm, kom 1*
2. *postojeći FFR komad DN200/150 , kom 1*
3. *postojeća spojnica s prirubnicom "sistem 2000" DN150/160mm, kom 1*
4. *postojeća spojnica s prirubnicom "sistem 2000" DN200/225mm, kom 1*
5. *postojeći T komad DN200/100 mm, kom 1*
6. *postojeći FFR komad DN100/80 mm, kom 1*
7. *postojeći EV zasun DN 80 mm, kom 1*
8. *postojeći odzračni ventil DN 80 mm , kom 1*
9. *novi FFR komad DN 200/150mm, kom 1*
10. *novi EU komad DN 150mm, kom 1*

ARHINGTRADE doo

Gajeva 47, Zagreb
arhingtrade@zg.t-com.hr
t.4922 344 4922 345 f.4922 332

GLAVNI PROJEKTANT
HRVATSKA KOMORA INŽENJERA GRAĐEVINARSTVA
Mate Žagar
dipl.ing.građ.
Ovlašteni inženjer građevinarstva
MATE ŽAGAR dipl.ing.građ.
G 508

PROJEKTANT
HRVATSKA KOMORA INŽENJERA GRAĐEVINARSTVA
Mate Žagar
dipl.ing.građ.
Ovlašteni inženjer građevinarstva
MATE ŽAGAR dipl.ing.građ.
G 508

SURADNICI
IVAN MAJIĆ mag.ing.aedif.
RENATA MARIĆ mag.ing.aedif.

GRAĐEVINA
IZGRADNJA VODOOPSKRBNOG CJEVOVODA U ULICI MIKULASOV BREG

INVESTITOR
GRAD ZAGREB
Trg Stjepana Radića 1
ZAGREB

SADRŽAJ
MONTAŽNA SHEMA SPOJA NA POSTOJEĆU ZASUNSKU KOMORU U ULICI BOROVINA

FAZA	VRSTA			
GLAVNI PROJEKT	VODOOPSKRBNI CJEVOVOD			
T.D.	MAPA	DATUM	MJERILO	LIST
97/16		10/2016	1:25	6.1

MONTAŽNI PLAN POSTOJEĆE ZASUNSKE KOMORE

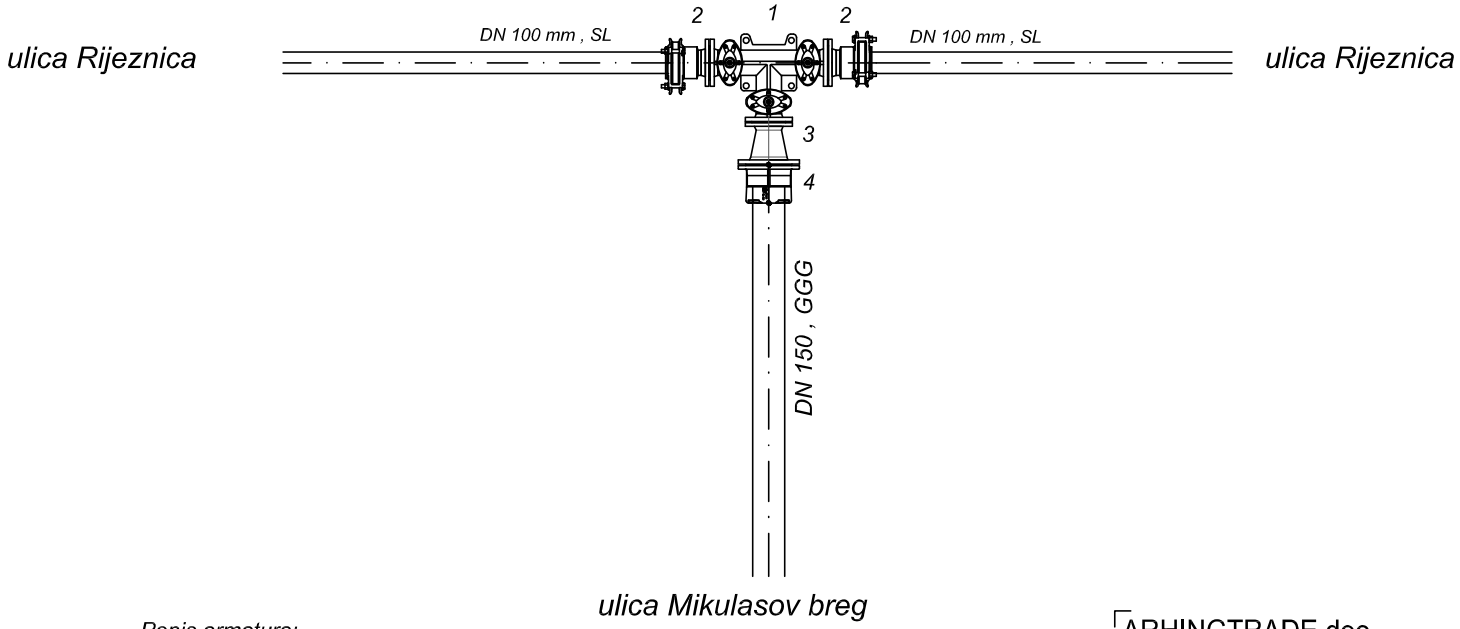

Popis armatura:

1. *combi III DN 100mm, kom 1*
2. *E-FLEX spojnica DN100 , kom 2*
3. *FFR komad DN150/100 mm, kom 1*
4. *EU komad DN 150mm, kom 1*

ARHINGTRADE doo

Gajeva 47, Zagreb
arhingtrade@zg.t-com.hr
t.4922 344 4922 345 f.4922 332

GLAVNI PROJEKTANT
HRVATSKA KOMORA INŽENJERA GRAĐEVINARSTVA
Mate Žagar
dipl.ing.grad.
Ovlašteni inženjer građevinarstva
MATE ŽAGAR dipl.ing.građ.
G 508

PROJEKTANT
HRVATSKA KOMORA INŽENJERA GRAĐEVINARSTVA
Mate Žagar
dipl.ing.grad.
Ovlašteni inženjer građevinarstva
MATE ŽAGAR dipl.ing.građ.
G 508

SURADNICI
IVAN MAJIĆ mag.ing.aedif.
RENATA MARIĆ mag.ing.aedif.

GRAĐEVINA
IZGRADNJA VODOOPSKRBNOG CJEVOVODA U ULICI MIKULASOV BREG

INVESTITOR
GRAD ZAGREB
Trg Stjepana Radića 1
ZAGREB

SADRŽAJ
MONTAŽNA SHEMA SPOJA NA VODOOPSKRBNI CJEVOVOD DN 100 SL U ULICI RIJEZNICA

FAZA	VRSTA			
GLAVNI PROJEKT	VODOOPSKRBNI CJEVOVOD			
T.D.	MAPA	DATUM	MJERILO	LIST
97/16		10/2016	1:25	6.2

PODZEMNI HIDRANT DN 80, NA CJEVOVODU DN 150 NODULARNI LIJEV

PRESJEK: A - A

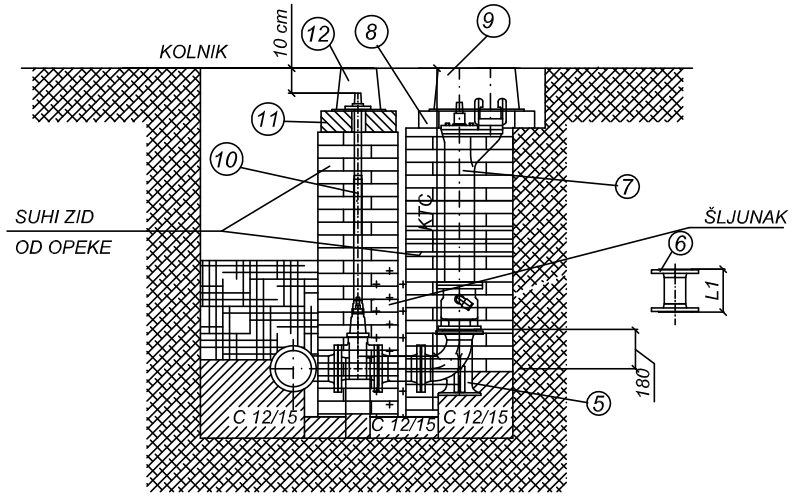

POPIS POZICIJA:

1. CJEVOVOD GGG DN 150 mm
2. MMA DN 150/80 mm, kom1
3. EV zasun DN 80, kom1
4. FF komad DN 80 mm, L = 200 mm, kom 1
5. N komad DN 80, kom1
6. FF komad DN 80 mm, L1 = prema potrebi, kom 1
7. PODZEMNI HIDRANT DN 80
8. TEMELJNA PLOČA, kom1
9. ULIČNA KAPA ZA HIDRANTE, kom1
10. TELESKOPSKA MOTKA SA ZAŠTITNOM CIJEVI, kom1
11. TEMELJNA PLOČA, kom1
12. ULIČNA KAPA ZA ZASUNE, kom1

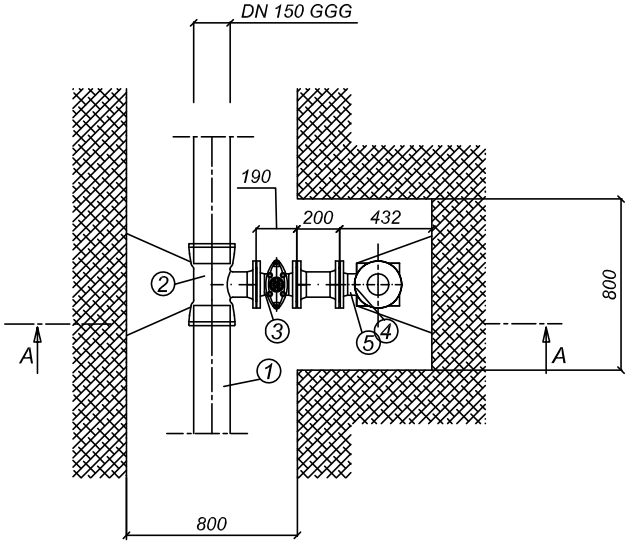

ARHINGTRADE doo
Gajeva 47, Zagreb
arhingtrade@zg.t-com.hr
t.4922 344 4922 345 f.4922 332

GLAVNI PROJEKTANT
HRVATSKA KOMORA INŽENJERA GRAĐEVINARSTVA
Mate Žagar
dipl.ing.građ.
Ovlašteni inženjer građevinarstva
MATE ŽAGAR dipl.ing.građ.
G 508

PROJEKTANT
HRVATSKA KOMORA INŽENJERA GRAĐEVINARSTVA
Mate Žagar
dipl.ing.građ.
Ovlašteni inženjer građevinarstva
MATE ŽAGAR dipl.ing.građ.
G 508

SURADNICI
IVAN MAJIĆ mag.ing.aedif.
RENATA MARIĆ mag.ing.aedif.

GRAĐEVINA
IZGRADNJA VODOOPSKRBNOG CJEVOVODA U ULICI MIKULASOV BREG

INVESTITOR
GRAD ZAGREB
Trg Stjepana Radića 1
ZAGREB

SADRŽAJ
UZDUŽNI PROFIL

FAZA	VRSTA			
GLAVNI PROJEKT	VODOOPSKRBNI CJEVOVOD			
T.D.	MAPA	DATUM	MJERILO	LIST
97/16		10/2016	1:25	7

STATIČKI PRORAČUN BETONSKIH UPORIŠTA CJEVOVODA

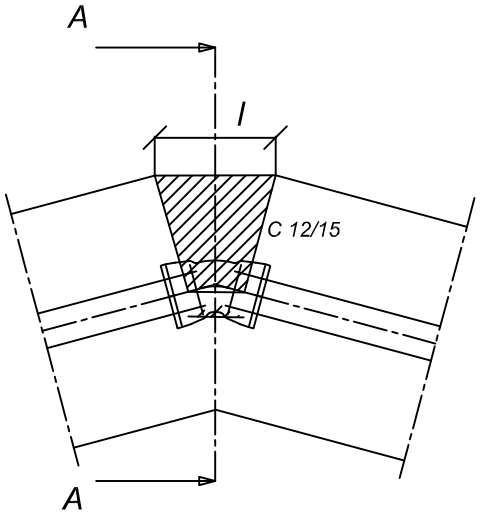

PRESJEK: A-A

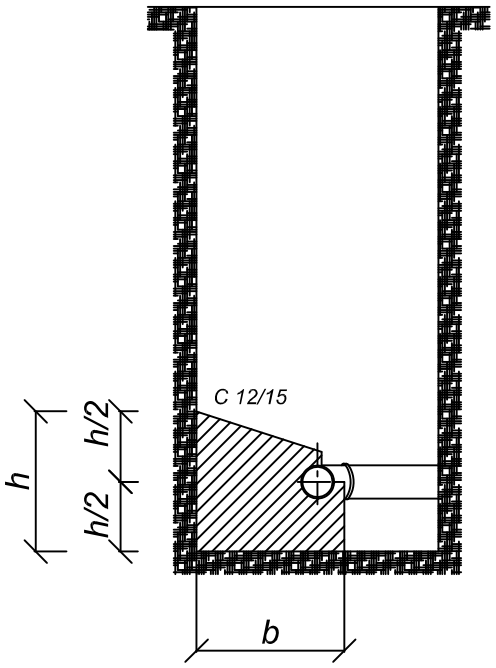

Ø150 mm
p = 1,5 MPa
f = 177 cm2
p = 26,55 kN
σ_d = 0,1 N/mm2

α	$\sin\alpha/2$	R	F	l	h	V_{bet}
(°)	(°)	(N)	(cm2)	(cm)	(cm)	(m3)
11,25	0,09802	5 204	900	30	40	0.03
15,00	0.13053	6 932	900	30	30	0.03
22,50	0,19509	10 360	1 200	30	40	0.04
30,00	0,25882	13 745	1 600	40	40	0.05
45,00	0,38268	20 320	2 500	50	50	0.07
60,00	0,50000	26 550	3 000	50	60	0.09
75,00	0,60876	32 325	3 600	60	60	0.10
90,00	0,70711	37 548	4 200	60	70	0.20

PRILOG BR. 8

PRESJEK ROVA ZA POLAGANJE CIJEVI
DN 150 mm

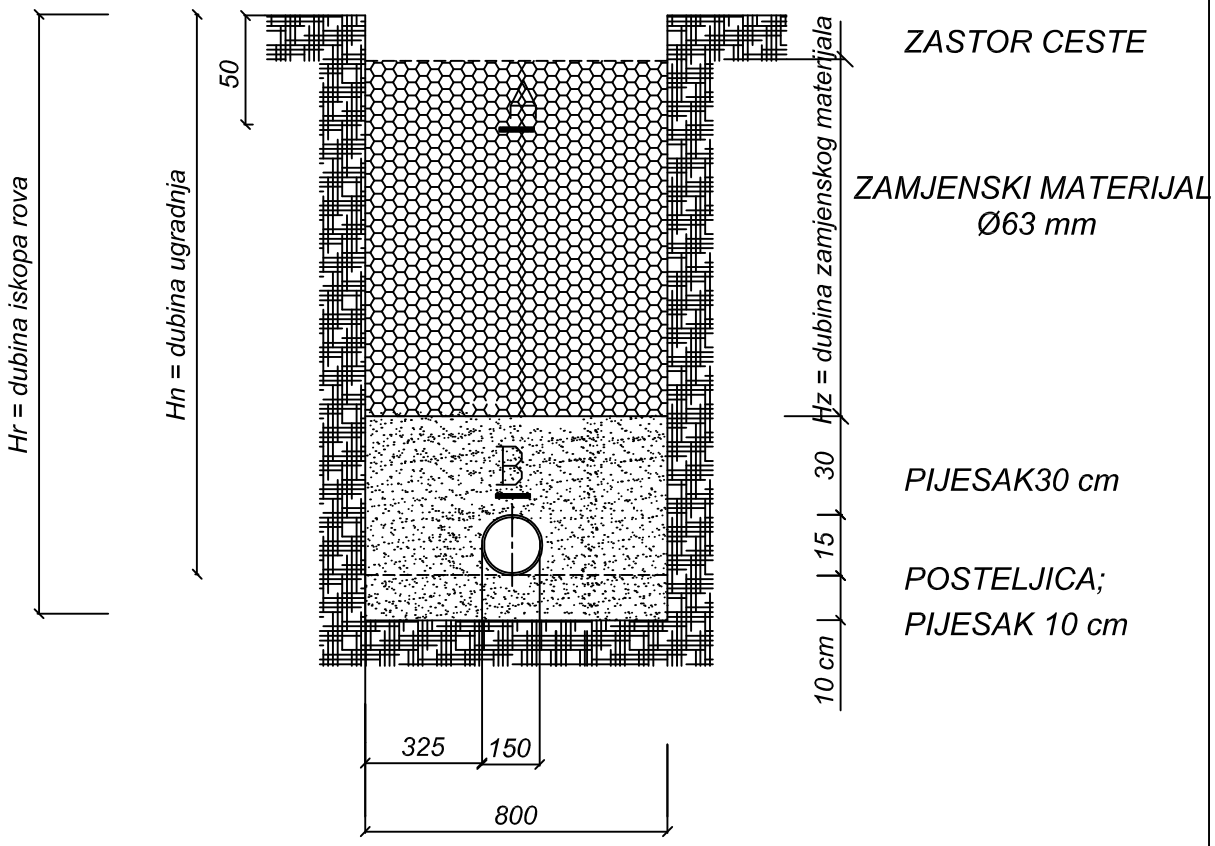

A - traka upozorenja - " VODOVOD "

B - traka s elektrovodljivom žicom

HRVATSKA KOMORA INŽENJERA GRAĐEVINARSTVA
Mate Žagar
dipl.ing.građ.
Ovlašteni inženjer građevinarstva
G 508

Prilog br.9

KARAKTERISTIČNI POPREČNI PRESJEK
na stacionaži 0+61,00 m
mj 1:50

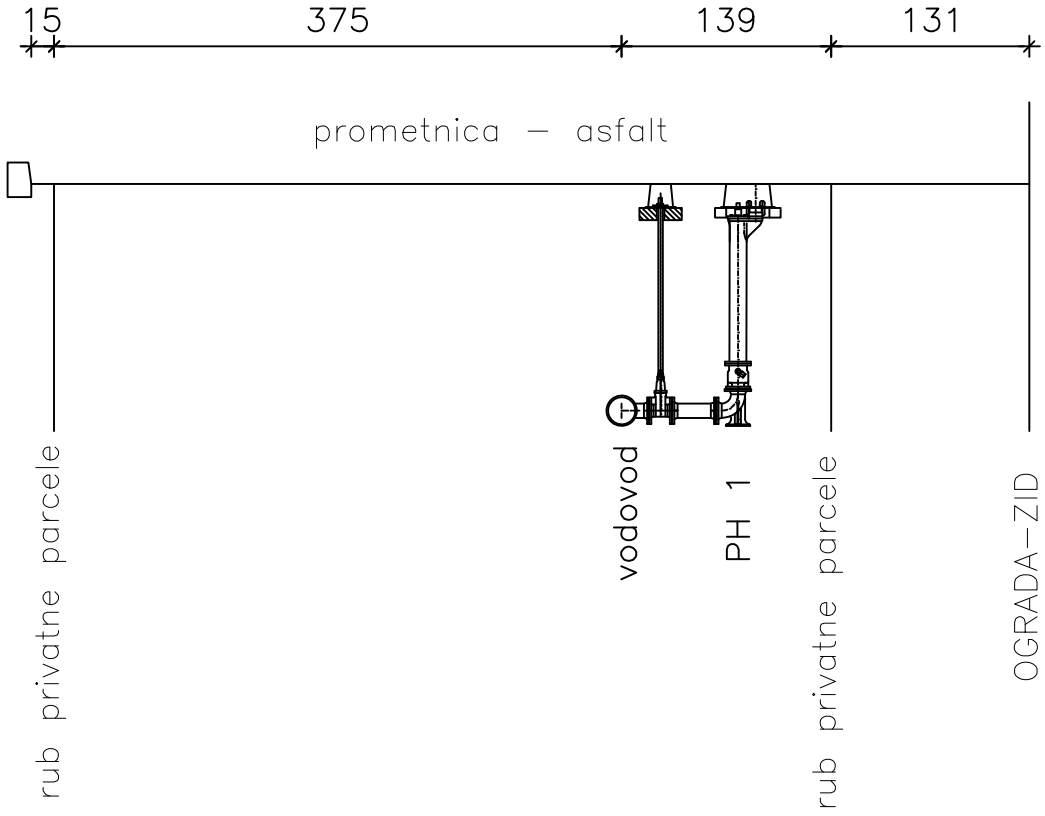

ARHINGTRADE doo

Gajeva 47, Zagreb
arhingtrade@zg.t-com.hr
t.4922 344 4922 345 f.4922 332

GRAĐEVINA

IZGRADNJA VODOOPSKRBNOG CJEVOVODA U ULICI MIKULASOV BREG

GLAVNI PROJEKTANT
HRVATSKA KOMORA INŽENJERA GRAĐEVINARSTVA
Mate Žagar
dipl.ing.građ.
Ovlašteni inženjer građevinarstva MATE Ž[redacted] dipl.ing.građ.
G 508

PROJEKTANT
HRVATSKA KOMORA INŽENJERA GRAĐEVINARSTVA
Mate Žagar
dipl.ing.građ.
Ovlašteni inženjer građevinarstva MATE Ž[redacted] dipl.ing.građ.
G 508

SURADNICI

IVAN MAJIĆ mag.ing.aedif.
RENATA MARIĆ mag.ing.aedif.

INVESTITOR

GRAD ZAGREB
Trg Stjepana Radića 1
ZAGREB

SADRŽAJ

KARAKTERISTIČNI POPREČNI PRESJEK
stac. 0+61,00 m

FAZA	VRSTA			
GLAVNI PROJEKT	VODOOPSKRBNI CJEVOVOD			
T.D.	MAPA	DATUM	MJERILO	LIST
97/16		10/2016	1:50	10.1

KARAKTERISTIČNI POPREČNI PRESJEK
na stacionaži 1+45,00 m
mj 1:50

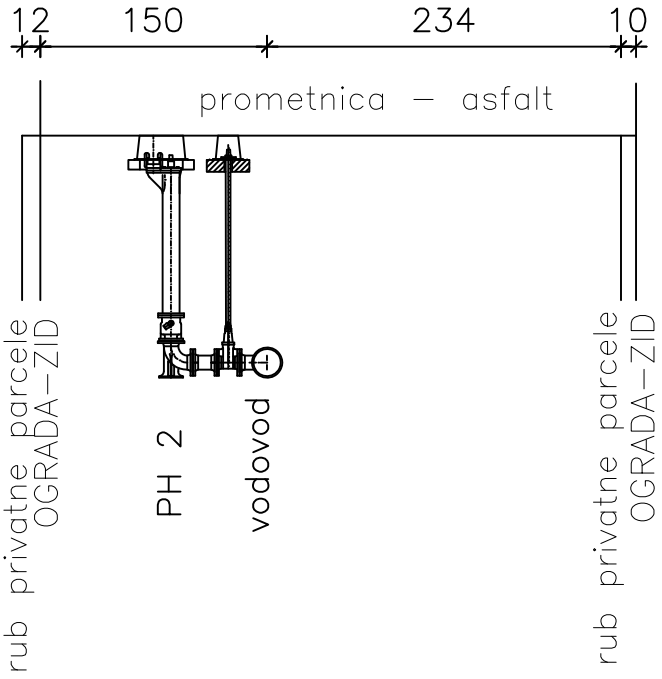

ARHINGTRADE doo

Gajeva 47, Zagreb
arhingtrade@zg.t-com.hr
t.4922 344 4922 345 f.4922 332

GRAĐEVINA

IZGRADNJA VODOOPSKRBNOG CJEVOVODA U ULICI MIKULASOV BREG

GLAVNI PROJEKTANT
HRVATSKA KOMORA INŽENJERA GRAĐEVINARSTVA
Mate Žagar
dipl.ing.građ.
Ovlašteni inženjer građevinarstva
MATE ŽAGAR dipl.ing.građ.
G 508

INVESTITOR

GRAD ZAGREB
Trg Stjepana Radića 1
ZAGREB

PROJEKTANT
HRVATSKA KOMORA INŽENJERA GRAĐEVINARSTVA
Mate Žagar
dipl.ing.građ.
Ovlašteni inženjer građevinarstva
MATE ŽAGAR dipl.ing.građ.
G 508

SADRŽAJ

KARAKTERISTIČNI POPREČNI PRESJEK
stac. 1+45,00 m

SURADNICI

IVAN MAJIĆ mag.ing.aedif.
RENATA MARIĆ mag.ing.aedif.

FAZA	VRSTA			
GLAVNI PROJEKT	VODOOPSKRBNI CJEVOVOD			
T.D.	MAPA	DATUM	MJERILO	LIST
97/16		10/2016	1:50	10.2

KARAKTERISTIČNI POPREČNI PRESJEK
na stacionaži 1+80,00 m
mj 1:50

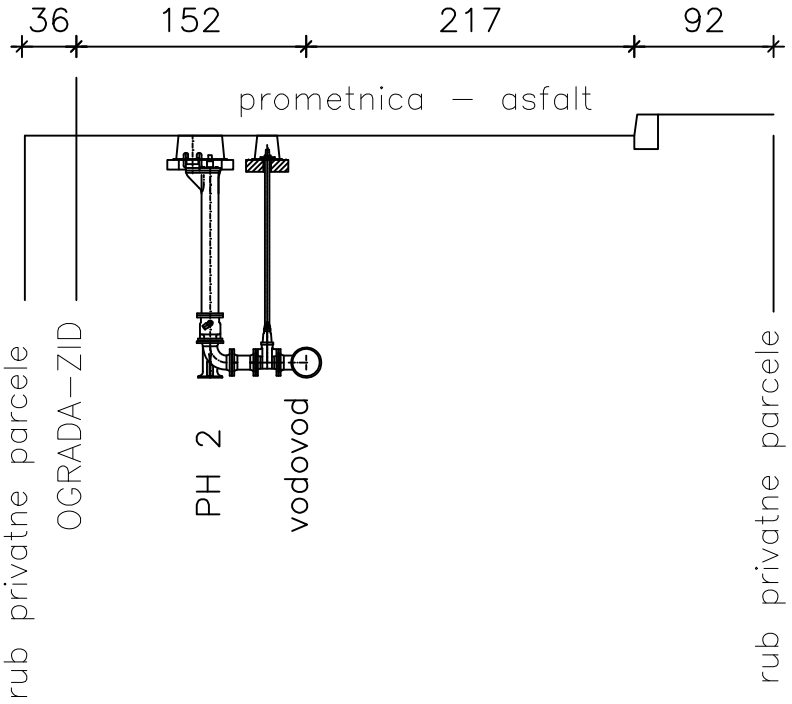

ARHINGTRADE doo

Gajeva 47, Zagreb
arhingtrade@zg.t-com.hr
t.4922 344 4922 345 f.4922 332

GRAĐEVINA

IZGRADNJA VODOOPSKRBNOG CJEVOVODA U ULICI MIKULASOV BREG

GLAVNI PROJEKTANT
HRVATSKA KOMORA INŽENJERA GRAĐEVINARSTVA
Mate Žagar
dipl.ing.građ.
Ovlašteni inženjer građevinarstva
MATE ŽAGAR dipl.ing.građ.
G 508

INVESTITOR

GRAD ZAGREB
Trg Stjepana Radića 1
ZAGREB

PROJEKTANT
HRVATSKA KOMORA INŽENJERA GRAĐEVINARSTVA
Mate Žagar
dipl.ing.građ.
Ovlašteni inženjer građevinarstva
MATE ŽAGAR dipl.ing.građ.
G 508

SADRŽAJ

KARAKTERISTIČNI POPREČNI PRESJEK
stac. 1+80,0 m

SURADNICI

IVAN MAJIĆ mag.ing.aedif.
RENATA MARIĆ mag.ing.aedif.

FAZA	VRSTA			
GLAVNI PROJEKT	VODOOPSKRBNI CJEVOVOD			
T.D.	MAPA	DATUM	MJERILO	LIST
97/16		10/2016	1:50	10.3

A) BEZ DODATNE ZAŠTITE

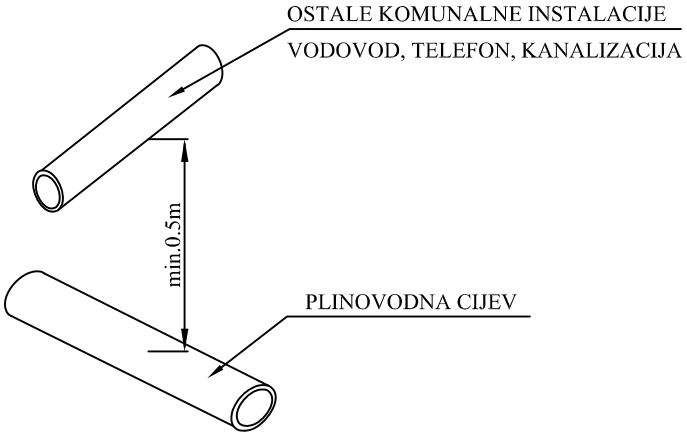

B) UZ DODATNU ZAŠTITU

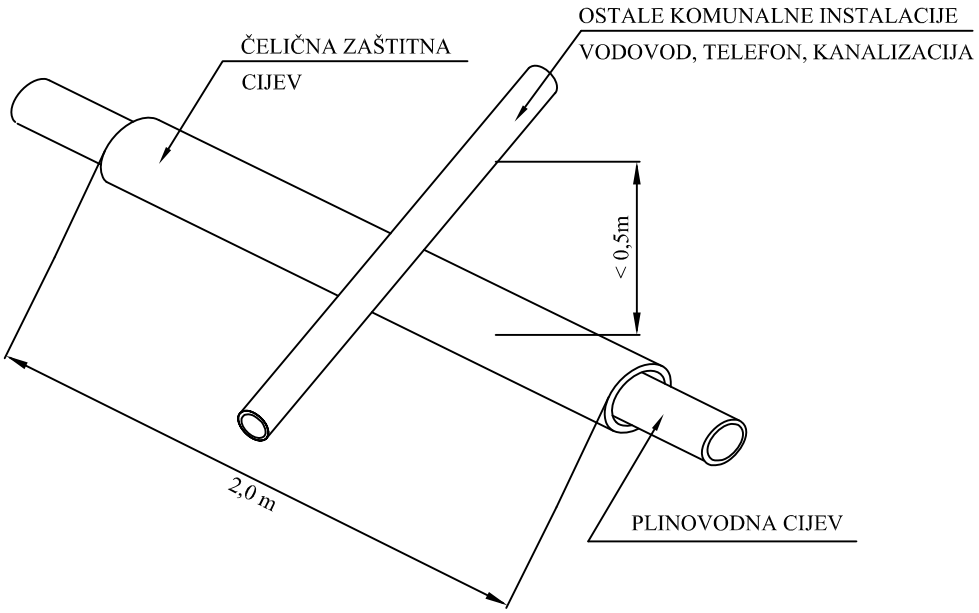

ARHINGTRADE doo

Gajeva 47, Zagreb
arhingtrade@zg.t-com.hr
t.4922 344 4922 345 f.4922 332

GRAĐEVINA

IZGRADNJA VODOOPSKRBNOG CJEVOVODA U ULICI MIKULASOV BREG

GLAVNI PROJEKTANT
HRVATSKA KOMORA INŽENJERA GRAĐEVINARSTVA
Mate Žagar
dipl.ing.građ.
Ovlašteni inženjer građevinarstva
MATE Ž[redacted] dipl.ing.građ.
G 508

INVESTITOR

GRAD ZAGREB
Trg Stjepana Radića 1
ZAGREB

PROJEKTANT
HRVATSKA KOMORA INŽENJERA GRAĐEVINARSTVA
Mate Žagar
dipl.ing.građ.
Ovlašteni inženjer građevinarstva
MATE Ž[redacted] dipl.ing.građ.
G 508

SADRŽAJ

DETALJ KRIŽANJA SA OSTALIM INSTALACIJAMA

SURADNICI

IVAN MAJIĆ mag.ing.aedif.
RENATA MARIĆ mag.ing.aedif.

FAZA		VRSTA		
GLAVNI PROJEKT		VODOOPSKRBNI CJEVOVOD		
T.D.	MAPA	DATUM	MJERILO	LIST
97/16		10/2016		11

SIDRENJE CIJEVI NA STRMINAMA PREKO 10%

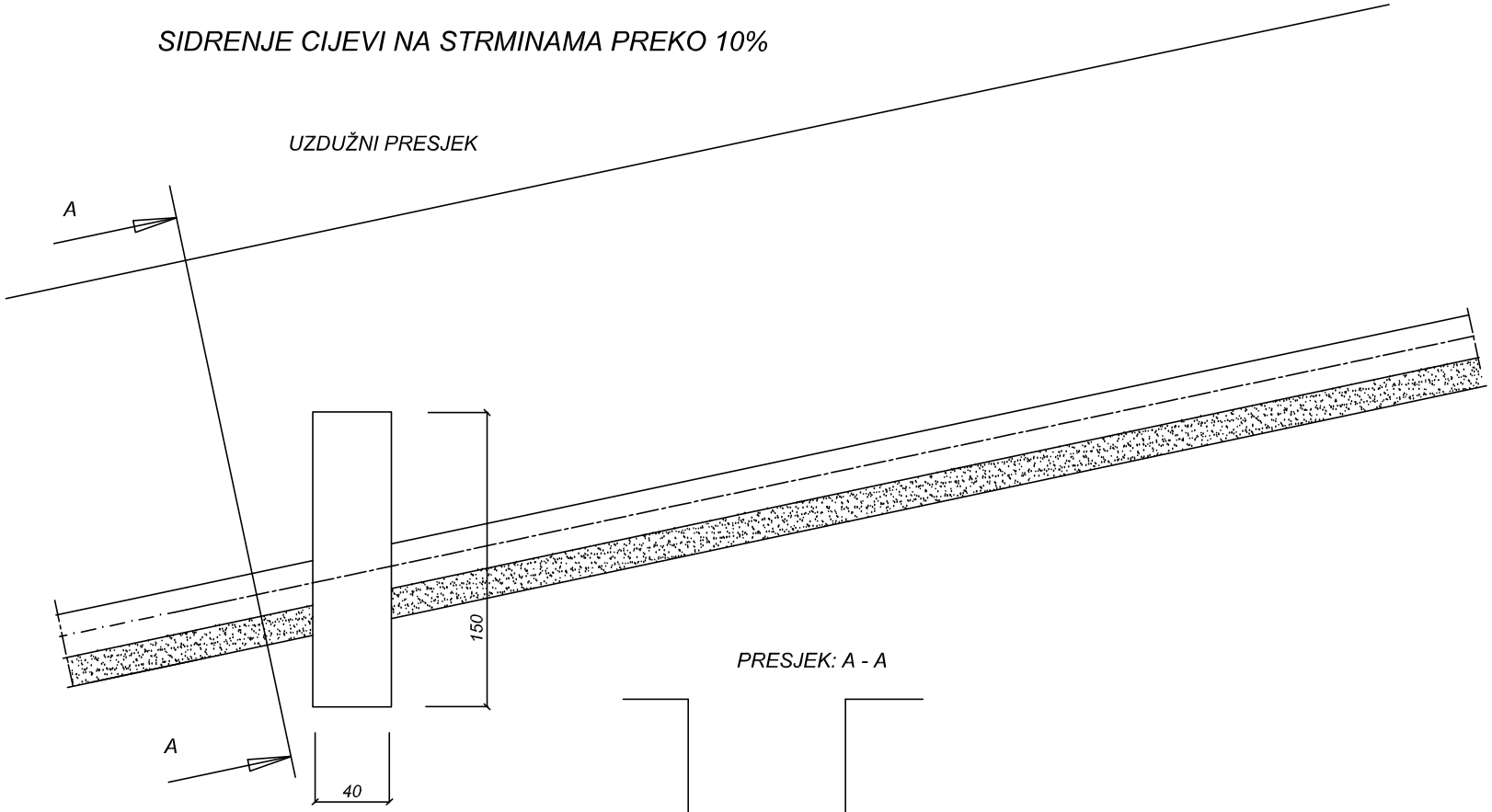

PRESJEK: A - A

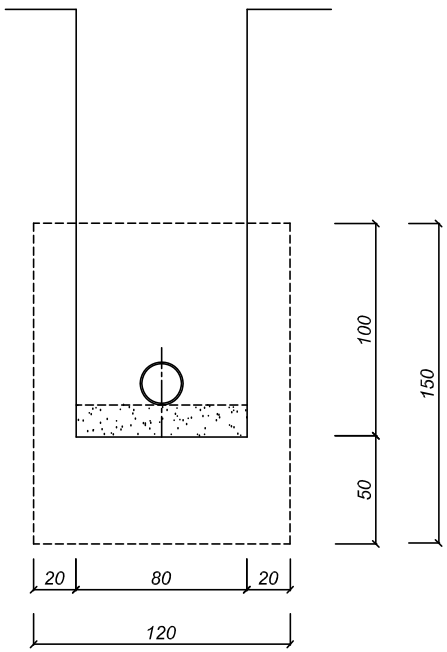

BETON 0,60 m3
OPLATA 1,00 m2

HRVATSKA KOMORA INŽENJERA GRAĐEVINARSTVA
Mate Žagar
dipl.ing.grad.
Ovlašteni inženjer građevinarstva
G 508

Prilog br. 12